Imagem meramente ilustrativa.

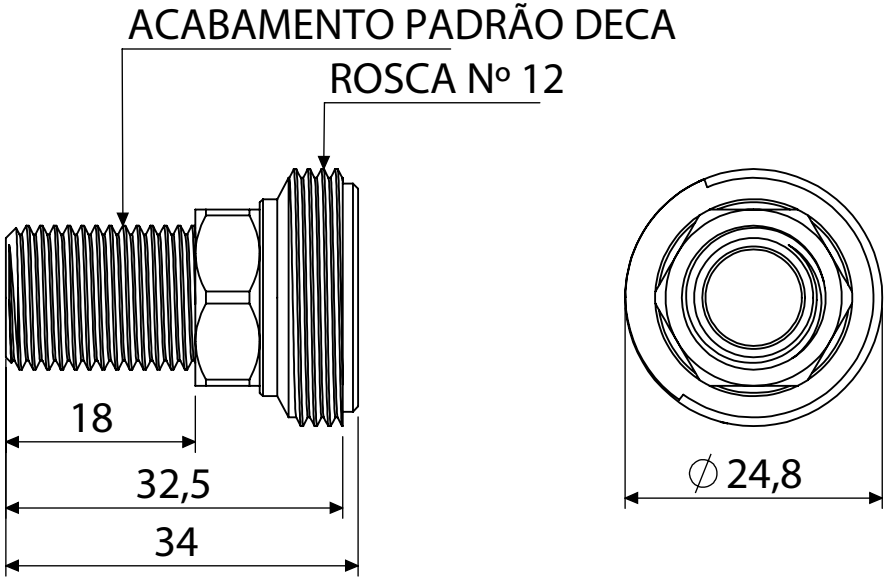

DESCRIÇÃO CATÁLOGO:
CASTELO PARA REGISTRO DE PRESSÃO DECA

Ciclos de garantia: 50.000

Referência	Material	Estria (A)	Rosca nº	Observação
010103-21	Liga de Cobre	-	12	Comprimento 18 mm

Embalagem		
Peso Total	Dimensões (LxAxP)	Tipo
40g	6 x 17 x 2,5 cm	Blister

www.blukit.com.br
www.youtube.com/canalblukit

Rua João Pessoa, 2566 - Bairro da Velha - Blumenau/SC
CEP 89036-0003 - Telefone: (47) 3331-0800